Gabinete de Pared 6/8/12/18RU

Ref. 1102060001/1102080001
1102120001/1102180001
1105080001/1105120001

Los gabinetes de pared SATRA, están diseñados para brindar seguridad a sus equipos de red, distribuidores y componentes de telecomunicaciones.
Diseñado según normas internacionales con materiales de la mejor calidad lo cual brinda mayor resistencia y duración de la estructura.
Fabricación en línea continua mediante mecanizado de corte láser, punzonado control numérico computarizado y plegado de piezas en maquina CNC (control computarizado sin asistencia humana), Soldadura laser MIG mediante brazo robótico motofil.

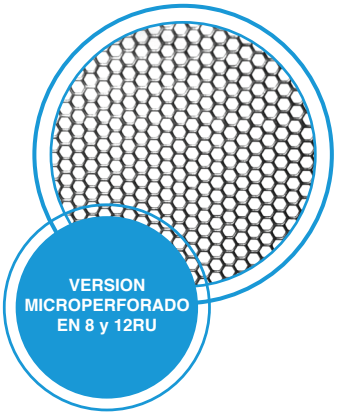

18RU

12RU

6RU

8RU

Este documento es confidencial y propiedad de SATRA. quien posee los derechos de autor. Por ello no debe ser copiado o modificado en cualquier forma, en todo o en parte, sin el permiso por escrito de SATRA. Las características relacionadas con este documento no son contractuales y pueden ser modificadas sin previo aviso.

SATRA

Gabinete de Pared 6/8/12/18RU

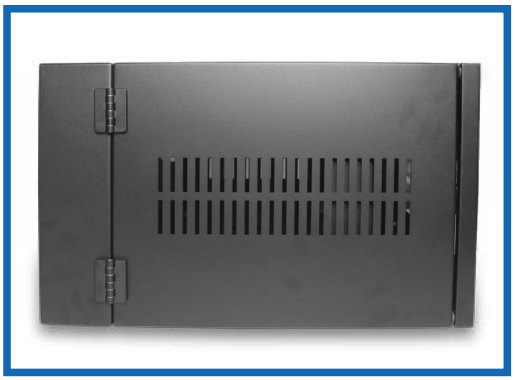

Ranura lateral para Ventilación natural

Perforación en techo para colocar ventilación de hasta 2 FAN

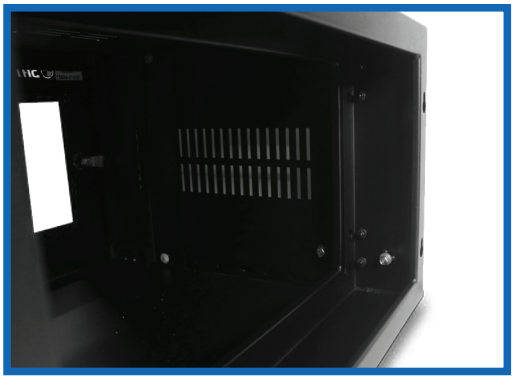

Punto de conexión a tierra entre el cuerpo y la base

Rieles regulables

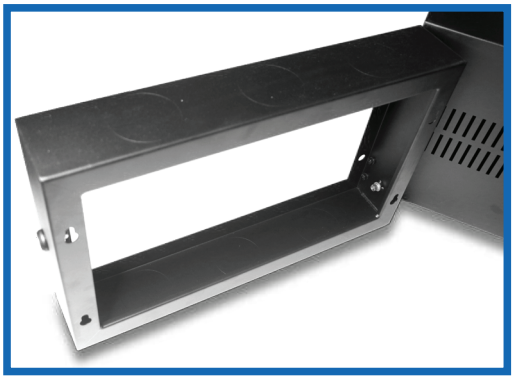

Base de fijación a pared con 3 pre-cortes superior e inferior

Puerta frontal una hoja con visor de seguridad en vidrio templado

Este documento es confidencial y propiedad de SATRA. quien posee los derechos de autor. Por ello no debe ser copiado o modificado en cualquier forma, en todo o en parte, sin el permiso por escrito de SATRA. Las características relacionadas con este documento no son contractuales y pueden ser modificadas sin previo aviso.

Gabinete de Pared 6/8/12/18RU

Características

CONCEPTO	DESCRIPCIÓN			
Cumplimiento de normas	EIA/ECA – 310-E, IEC 60297-3-100, ASTM E-136 – 84 ASTM B 633 – 1008, ASTM A366			
Dimensiones externas	6RU	8RU	12RU	18RU
Altura	330 mm.	419 mm.	597 mm.	864 mm.
Ancho	535 mm.	535 mm.	535 mm.	535 mm.
Profundidad	540 mm.	540 mm.	540 mm.	540 mm.
Capacidad de carga	20 kg	22.5 kg	28.12 kg	36.25 kg
Peso teórico	16 kg	17 kg	22.5 kg	29 kg
Material y acabado	Fabricado en plancha de acero laminado en frio LAF			
Espesor de base	1.50 mm.			
Espesor de cuerpo	1.20 mm.			
Espesor de puerta	1.00 mm.			
Espesor de riel	2.00 mm.			
Base	Base de fijación a pared con apertura de 90° y fondo libre para paso de cables en pared, 3 pre-perforaciones en base y techo de 75 mm, cuenta con 2 bujes guía de ½" para alinear el cuerpo ante sobre carga y cerradura lateral tipo ¼ de vuelta con llave clave idéntica K133, lengüeta de 5mm			
Cuerpo	Cuerpo pivotante con perforación en techo para colocar ventilación forzada de hasta 2 FAN de 120x120mm.			
Puerta	Puerta frontal una hoja con apertura de 180° abisagrada con visor de seguridad en vidrio templado de 6mm, con cerradura tipo ¼ de vuelta con llave clave idéntica K133, lengüeta de 5mm.			
Riel	2 rieles de montaje estándar 19" con perforado cuadrado para fijación de tuercas enjauladas			
Tratamiento anticorrosivo	Decapado químico de desengrasado, desoxidado y fosfatado de piezas por inmersión en caliente			
Acabado tipo de pintura	Aplicación de pintura en polvo electrostática epoxi poliéster secado al horno 220° C, color negro mate micro-texturado, espesor de 65um.			
Grado de hermeticidad	Protección IP20			
Accesorios que incluye	6RU	8RU	12RU	18RU
	8 tuercas enjauladas + Tornillos M6x15mm	8 tuercas enjauladas + tornillos M6x15mm	12 tuercas enjauladas + Tornillos M6x15mm	16 tuercas enjauladas + tornillos M6x15mm

Este documento es confidencial y propiedad de SATRA. quien posee los derechos de autor. Por ello no debe ser copiado o modificado en cualquier forma, en todo o en parte, sin el permiso por escrito de SATRA. Las características relacionadas con este documento no son contractuales y pueden ser modificadas sin previo aviso.

Gabinete de Pared 6/8/12/18RU

Plano y Dimensiones

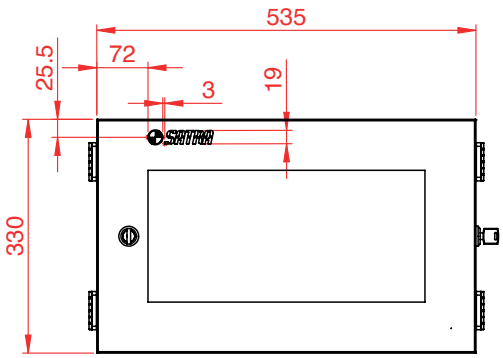

VISTA FRONTAL

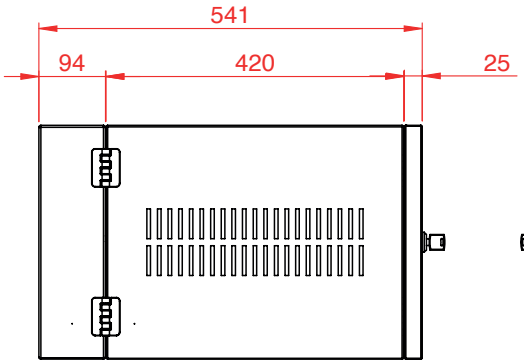

VISTA LATERAL

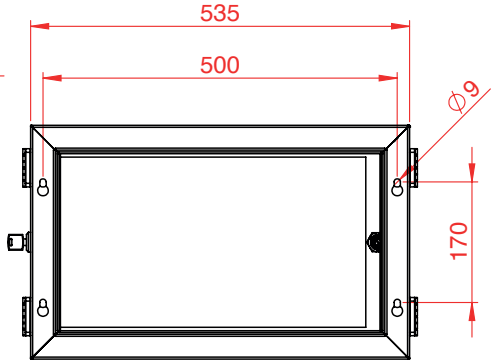

VISTA POSTERIOR

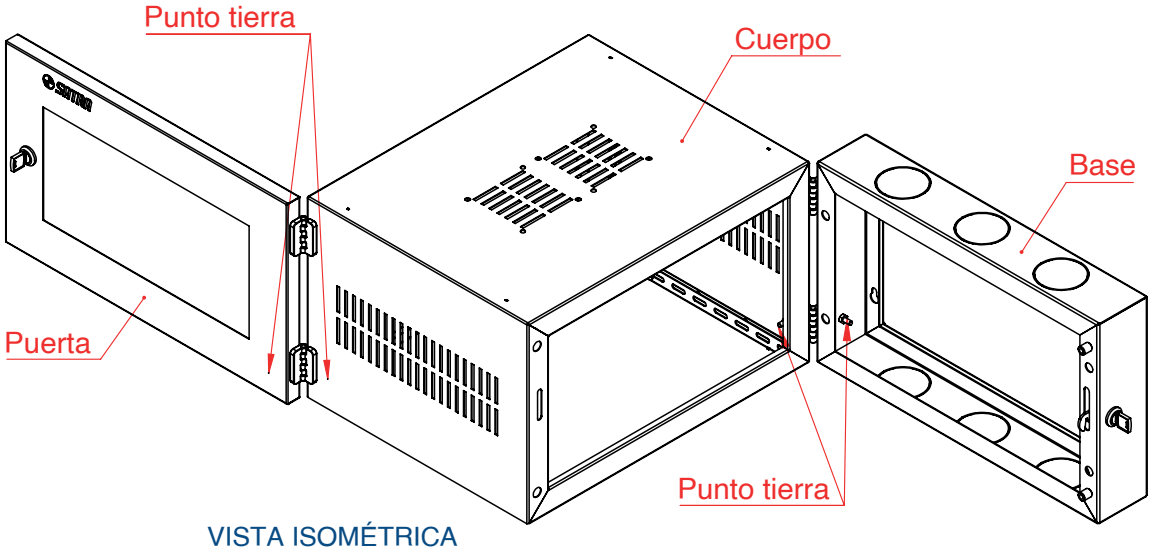

VISTA ISOMÉTRICA
PUERTA Y CUERPO ABIERTA

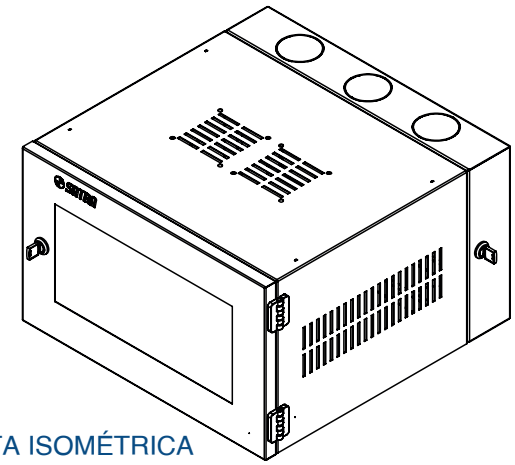

VISTA ISOMÉTRICA

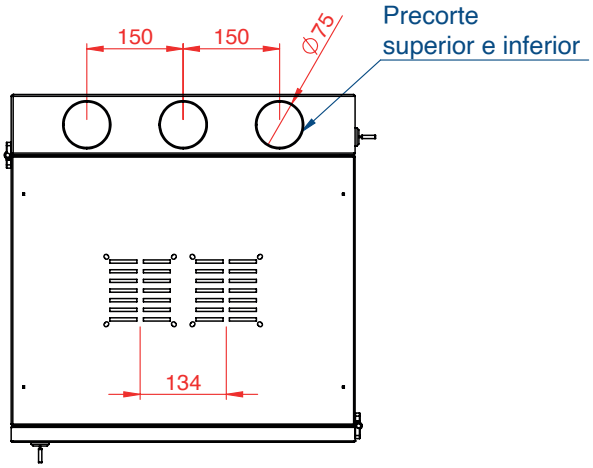

VISTA SUPERIOR

Este documento es confidencial y propiedad de SATRA. quien posee los derechos de autor. Por ello no debe ser copiado o modificado en cualquier forma, en todo o en parte, sin el permiso por escrito de SATRA. Las características relacionadas con este documento no son contractuales y pueden ser modificadas sin previo aviso.
www.satranet.com

Gabinete de Pared 6/8/12/18RU

Accesorios para Montaje en pared de concreto (No Incluye)

Cantidad	Descripción
4	Perno hexagonal 5/16 x1 in
4	Arandela plana 5/16 in
4	Arandela de presión 5/16 in
4	Taco metálico 5/16 in

Accesorios para Montaje en pared ladrillo (No Incluye)

Cantidad	Descripción
4	Tirafon 5/16x2 in
4	Tarugo Fischer 5/16x2 in
4	Arandela plana 5/16 in
4	Arandela de presión 5/16 in

Este documento es confidencial y propiedad de SATRA. quien posee los derechos de autor. Por ello no debe ser copiado o modificado en cualquier forma, en todo o en parte, sin el permiso por escrito de SATRA. Las características relacionadas con este documento no son contractuales y pueden ser modificadas sin previo aviso.

ACCESORIOS PARA GABINETE PARA PARED

GAP-01.1	REGLETA ELÉCTRICA DE 220V (1 UND) 06 tomas NEMA 5-15R 220v
GAP-01.2	04 ADAPTADORES POR REGLETA (4 UND) Adaptador universal con entrada NEMA 5-15R
GAP-01.3	PATCH PANEL CATEGORÍA 6A (1 UND) 48 puertos, 1 RU
GAP-01.4	ORGANIZADOR DE CABLES 1 RU (1 UND)
GAP-01.5	ROLLO DE CABLE UTP CATEGORÍA 6A DE 305 METROS (1 UND) ANSI/TIA-568-C.2
GAP-01.6	KIT DE 2 VENTILADORES (1 UND)

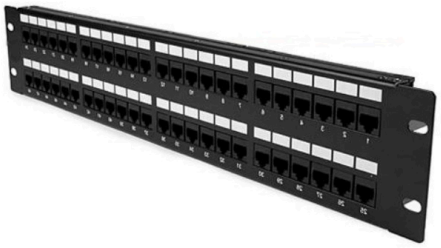

Imágenes referenciales